교량 받침 상세도

S=NONE

(1900 kN, 350 x 450 x H)

<고정단>

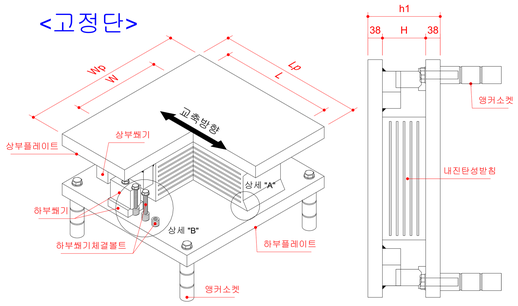

<교축직각방향>

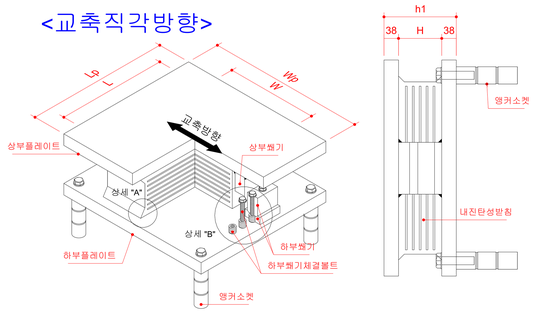

<앵커소켓배치>

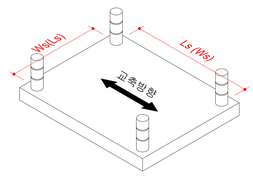

소켓배치간격

적용하중 (kN)	고정단·일방향		양방향	
	Ws	Ls	Ws	Ls
1900	530	480	400	490

* ( ) 안의 치수는 교축직각방향일때 해당함.

<교축방향>

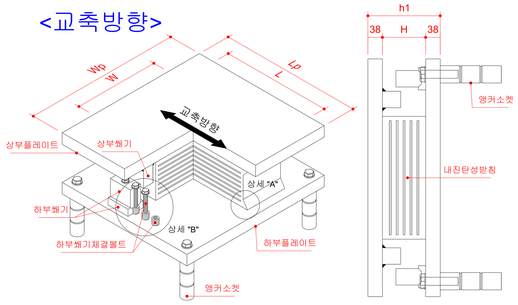

<양방향>

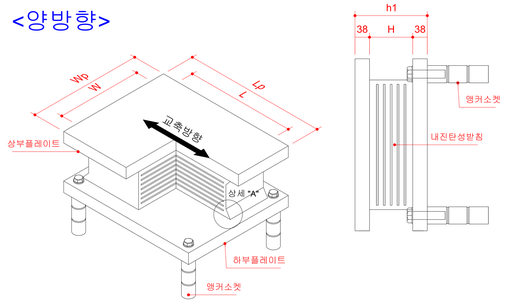

상세 "A"

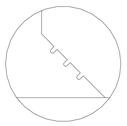

상세 "B"

제원표

1kN=1/9.8tf~0.1tf

적용하중 (kN)	탄성받침 (WxL)	높이		탄성고무층		±변위		수평력 (kN)		전단 탄성계수 (Mpa)	압축 스프링계수 Kv (kN/m)	전단 스프링계수 Kh (kN/m)	상·하부판 치수								Anchor Socket	비고
		H	h1	고무 층수	유효고무 두께(mm)	상시 (70%)	지진시 (150%)	상시 (70%)	지진시 (150%)				고정단 (O.F)		교축일방향 (T.F)		교직일방향 (L.F)		양방향 (F.R)			
													Wp	Lp	Wp	Lp	Wp	Lp	Wp	Lp		
1,900	350 x 450	73	149	4	48	34	72	127	272	1.15	876,300	3,770	600	550	600	550	600	550	460	550	Ø50x150	

NOTE

1. 상시 미끄럼방지 및 지진시 내진성능 보장을 위해 상·하부판과 내진 탄성받침은 반드시 가황접착식 일체형으로 제작하여야 한다.
2. 받침 상·하부판의 도장사양은 에폭시도장 또는 동등 이상의 제품일 것.
3. 앵커볼트와 소켓 규격 및 수량은 현장 여건에 따라 변경될 수 있음.
4. 하부쐐기 체결볼트 수량은 예시로 나타낸 것이며, 용량에 따라 상이함.
5. 상·하부 플레이트 두께는 기본적으로 38mm이며, 현장여건에 따라 두께를 25mm까지 변경 가능함.
6. ISO 9001 인증업체에서 생산된 제품이어야 하고, 부품·소재 신뢰성 인증 제품을 사용하는것을 원칙으로 할 것.